Инструкция по сборке
Instructions for assembling furniture
Instrukcja montażu mebli

Набор модульной Collection Kolekcja mebli мебели

«TIFFANY»

Шкаф открытый 2S
Regał 2S
Cupboard 2S
АН-024.41.00.00

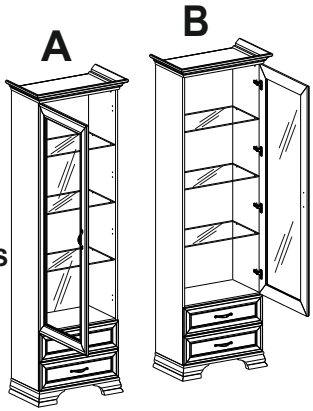

Шкаф с витриной 1V2S
Szafa-witryna 1V2S
Cabinet-showcase 1V2S
АН-024.02.00.00

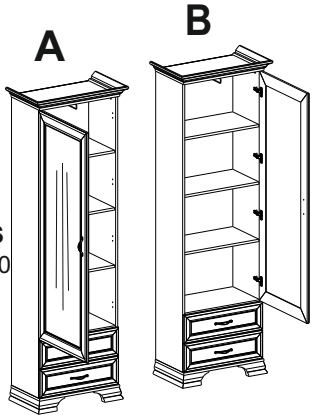

Шкаф 1Z2S
Szafa 1Z2S
Cupboard 1Z2S
АН-024.03.00.00

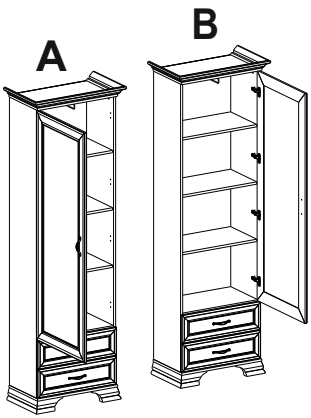

Шкаф 1D2S
Szafa 1D2S
Cupboard 1D2S
АН-024.01.00.00

Дата изготовления
Production date
Data produkcji

Штамп ОТК
Stamp of Quality Department
Pieczęć Działa Jakości

ИООО " АНРЭКС "
Республика Беларусь, 224004
г.Брест, ул. Катин Бор, 119
тел/факс (+375162) 29-74-68

ЕАЭС№ BY/112 11.01. ТР025 018 03775
от 29.03.2018
по 28.03.2023

RU

Инструкция по эксплуатации.

Качество и комплектность изделия рекомендуется проверять в магазине при покупке в распакованном виде. Сборка изделия должна производиться в порядке, изложенном в настоящей инструкции. В процессе эксплуатации изделий необходимо периодически затягивать ослабленные винтовые соединения. В случае необходимости перемещения изделия по квартире перед его перестановкой, необходимо полностью освободить его от груза (матраца). Во избежание поломки имеющихся опор передвижение производить приподнимая изделие над уровнем пола. Запрещён прямой контакт с водой. Удаление пыли с изделий следует производить слегка влажной мягкой салфеткой. Во избежание коробления деталей и изменения цвета изделия следует избегать установки мебели на прямых солнечных лучах.

При эксплуатации изделий набора **ЗАПРЕЩАЕТСЯ:**

- устанавливать мебель вблизи отопительных приборов и вплотную к сырым стенам и в помещениях с относительной влажностью более 70%;

-температура нагрева элементов мебели не должна превышать +40 °С.

- в процессе сборки и эксплуатации изделий набора становиться ногами на горизонтальные щиты и витрины;

- применять химические чистящие средства для уборки мебели;

Гарантии изготовителя.

1. Гарантийный срок эксплуатации изделия - 24 месяца со дня продажи магазином. В период гарантийного срока изготовитель гарантирует ремонт изделий или их замену, если потребителем не нарушены правила эксплуатации.

2. Претензии предъявляются потребителем непосредственно в торгующую организацию, в которой была приобретена мебель, предъявив настоящую "Инструкцию по сборке" и копию товарного чека.

3. Изделия **Шкаф 1D2S, Шкаф открытый 2S, Шкаф с витриной 1V2S, Шкаф 1Z2S,** входящие в состав набора модульной мебели ***«TIFFANY»***, соответствует требованиям ГОСТ 16371-2014, ТР ТС 025/2012.

4. Срок службы мебели - 5 лет.

5. Предприятие-изготовитель оставляет за собой право вносить изменения в конструкцию изделия, не ухудшая его конструктивные и эксплуатационные характеристики.

6. Для сборки изделий рекомендуется привлекать квалифицированных специалистов.

Запах.

От новой мебели может исходить запах материалов, из которых она изготовлена. Запах может сохраняться в течение трёх недель с момента сборки. Для снижения интенсивности запаха рекомендуется:

-для мягкой мебели - пропылесосить изделие и проветрить помещение. Повторять 3-4 раза в день.

-для корпусной мебели – протирать тканью, смоченной мягким моющим средством, вытирать чистой сухой тканью и проветривать помещение, предварительно открывая все двери и ящики изделия. Повторять 3-4 раза в день.

Важно! Сохраните, пожалуйста, инструкцию в случае повторной сборки мебели или рекламации. В случае составления рекламации пользуйтесь, пожалуйста, обозначением из инструкции сборки.

PL

Przy eksploatacji mebli zabrania się:

- ustawiać meble w pobliżu grzewczych przyrządów i obok wilgotnych ścian, a także w pomieszczeniach ze względną wilgotnością więcej niż 70%;
- temperatura nagrzewania elementów mebli nie może przekraczać +40°C;
- w trakcie montażu i eksploatacji mebli stawać nogami na poziome panele i witryny;
- stosować chemiczne środki czyszczące do sprzątania mebli;
- nie należy narażać na kontakt z wodą.

Gwarancje producenta.

1. Gwarancyjny termin eksploatacji wyrobu - 24 miesiące z dnia sprzedaży. W okresie gwarancyjnego terminu producent gwarantuje naprawę wyrobów lub ich zamianę, jeżeli reguły eksploatacji nie zostały naruszone przez nabywce.
2. Roszczenia są przekazywane przez nabywce bezpośrednio do handlującej organizacji, w której były nabyte meble, tylko przy okazaniu danej "Instrukcji montażu" wraz z dokumentem zakupu.
3. Wyróby, **Szafa 1D2S, Regał 2S, Szafa-witryna 1V2S, Szafa 1Z2S**, wchodzące w zestaw mebli ***"TIFFANY"***, odpowiada wymaganiom Norm Państwowych 16371-2014, TP TC 025/2012
4. Trwałość użytkowa mebli - 5 lat.
5. Firma-producent pozostawia za sobą prawo do wprowadzania zmian w konstrukcje wyrobów, nie pogarszając ich konstruktywne i eksploatacyjne charakterystyki.
6. Do montażu wyrobów zaleca się skorzystanie z pomocy wykwalifikowanych specjalistów.

Zapach.

Nowe meble mogą wydzielać zapach materiałów, z których są wykonane. Zapach może utrzymywać się do trzech tygodni od momentu montażu.Aby zmniejszyć intensywność zapachu, zaleca się:
- w przypadku mebli tapicerowanych - odkurzyć produkt i przewietrzyć pomieszczenie.
Powtarzaj 3-4 razy dziennie.
-dla mebli szafkowych - przetrzyj ściereczką zwilżoną łagodnym detergentem, przetrzyj czystą, suchą ściereczką i przewietrz pomieszczenie, uprzednio otwierając wszystkie drzwi i szuflady produktu.
Powtarzaj 3-4 razy dziennie.

Ważne! Proszę zachować instrukcję w razie ponownego montażu mebli lub reklamacji. Podczas składania reklamacji prosimy o korzystanie z oznaczeń z instrukcji.

EN

Instruction manual.

It's advised to check the quality and completeness of the product in the store when buying unpacked. Assembling of the product should be done the way it's described in this manual. While the product is in service loose screw connections should be periodically tightened . If it's necessary to move items around the apartment before moving you should release the product completely from the load (the mattress). To prevent damage to existing supports the product should be lifted before moving. Furniture should not be exposed to contact with water. Dusting the product should be done with a slightly damp soft cloth. To prevent warping of parts and discoloration of products do not install furniture in direct sunlight.

While the product is in service it's PROHIBITED TO:

- Install furniture near heating devices, close to the raw walls and in rooms with a relative humidity of more than 70%;
- heat elements of furniture to the temperature higher +40°C;
- step on the horizontal shields and windows during assembly and use of the products set;
- use chemical cleaners for cleaning furniture;

Manufacturer's warranty.

1. The warranty period of use of the product - 24 months from the date of sale. During the warranty period the manufacturer guarantees repair or replacement of products, if the user has not violated operating rules.
2. Claims should be made by the consumer directly to the trading organization, in which furniture was purchased, presenting the "Instruction manual " and a copy of the sales receipt.
3. The products **Cupboard 1D2S, Cupboard 2S, Cabinet-showcase 1V2S, Cupboard 1Z2S**, which are part of a set of ***"TIFFANY"***, meet the requirements of GOST 16371-2014, TR TS 025/2012.
4. The lifetime of furniture - 5 years.
5. The manufacturer reserves the right to make changes in product design, without compromising its design and application requirements.
6. To assemble the products it's recommended to attract qualified personnel.

Smell.

New furniture may emit the smell of the materials from which it is made. The smell can persist for up to three weeks from the time of assembly. To reduce odor intensity, it is recommended:
- for upholstered furniture - vacuum the product and ventilate the room.
Repeat 3-4 times a day.
-for cabinet furniture - wipe with a cloth dampened in a mild detergent, wipe with a clean, dry cloth and ventilate the room, previously opening all doors and drawers of the product.
Repeat 3-4 times a day.

It is important! Keep the instruction in case of reassembly of furniture or complaint. When making a claim use the notation from the instruction.

№ п/п	Длина мм.	Ширина мм.	Толщина мм.	Кол-во шт.	№ пачки			
						*	**	***
1	608	355	16	1	1/6	1/5	1/5	1/6
30	608	355	16	1	1/6	1/5	1/5	1/6
50	568	335	16	1	1/6	1/5	1/5	1/6
71	566	325	16	3	6/6	5/5	-	6/6
72	564	325	6	3	-	-	5/5	-
91	1950	335	16	1	3/6	3/5	3/5	3/6
92	1950	335	16	1	3/6	3/5	3/5	3/6
156	596	191	19	2	3/6	3/5	3/5	3/6
176	320	120	16	2	3/6	3/5	3/5	3/6
177	320	120	16	2	3/6	3/5	3/5	3/6
186	510	120	16	2	1/6	1/5	1/5	1/6
201	320	70	16	2	3/6	3/5	3/5	3/6
206	1556	596	19	1	4/6	-	-	-
226	1556	596	19	1	-	-	4/5	-
232	1556	596	19	1	-	-	-	4/6
241	210	370	80	1	2/6	2/5	2/5	2/6
242	210	370	80	1	2/6	2/5	2/5	2/6
251	690	80	19	1	3/6	3/5	3/5	3/6
266	396	80	19	1	3/6	3/5	3/5	3/6
267	396	80	19	1	3/6	3/5	3/5	3/6
281	596	404	2,5	1	4/6	4/5	4/5	4/6
282	1574	596	2,5	1	4/6	4/5	4/5	4/6
311	540	325	2,5	2	1/6	1/5	1/5	1/6

Шкаф 1D2S
Szafa 1D2S
Cupboard 1D2S

***Шкаф открытый 2S**
***Regał otwarty 2S**
***Cupboard 2S**

****Шкаф с витриной 1V2S**
****Szafa-witryna 1V2S**
****Cabinet-showcase 1V2S**

*****Шкаф 1Z2S**
*****Szafa 1Z2S**
*****Cupboard 1Z2S**

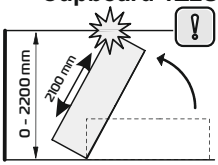

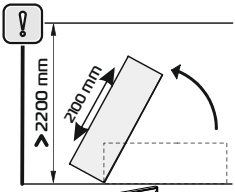

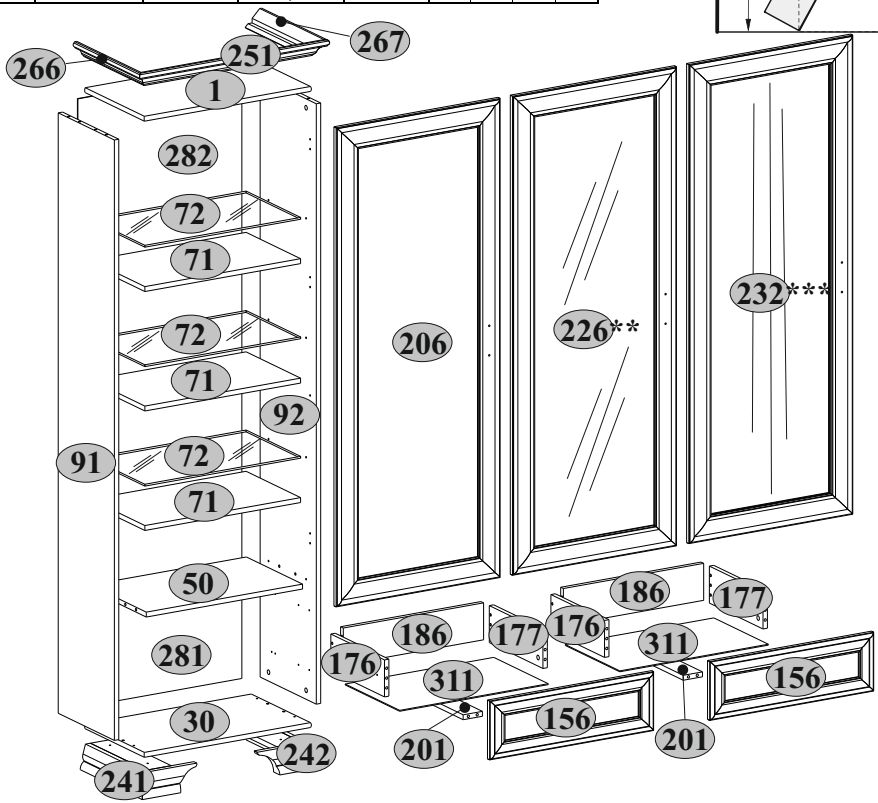

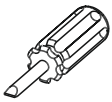

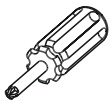

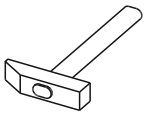

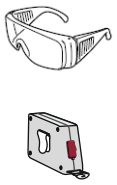

A1 5x28 — 22	**A2** 15x13 — 22	**B5** 10x50 — 1	**C1** 8x35 — 22
D1 4 / 0* / 4** / 4***	**E1** 4 / 0* / 4** / 4***	**G** 1,5x26 — 62	**H18** 3 / 2* / 3** / 3***
I S4 — 1	**M1** M4x12 — 4	**M12** 2 / 0* / 2** M4x25 — 2***	**N1** 6
P4 12	**Q** 6 / 4* / 6** 1,5x7 — 6***	**R3** 3x20 — 22	**R10** 4x30 — 4
R12 4x40 — 4	**R23** 8 / 0* / 8** 6,3x13 — 8***	**R24** 7x50 — 8	**R27** 5,0x13 — 20
R30 2,9x9,5 — 4	**R39** 3,5x25 — 6	**R102** 12 / 0* / 8** 3,5x16 — 12***	**S3** 2
S5 Ø18 — 12	**S6** 1	**S8** 4	**S11** 8 / 16* / 8** Ø5/Ø8 — 8***
U8 120° — 2	**W1** 1 / 0* / 0** 250 — 1***	**Z10** 300 — 2	

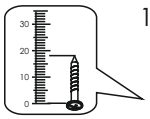

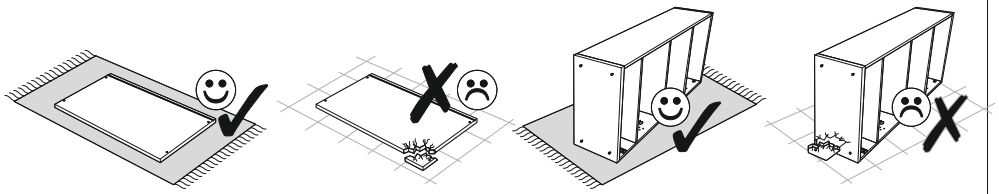

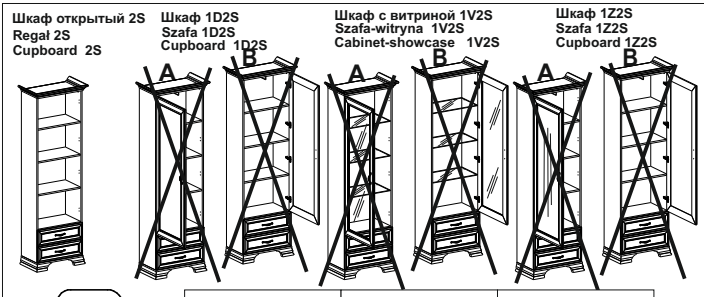
Шкаф открытый 2S
Regał 2S
Cupboard 2S
Шкаф 1D2S
Szafa 1D2S
Cupboard 1D2S
Шкаф с витриной 1V2S
Szafa-witryna 1V2S
Cabinet-showcase 1V2S
Шкаф 1Z2S
Szafa 1Z2S
Cupboard 1Z2S
A
B

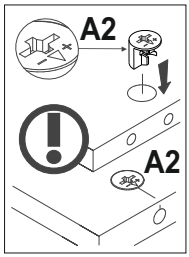
A2
A2

1

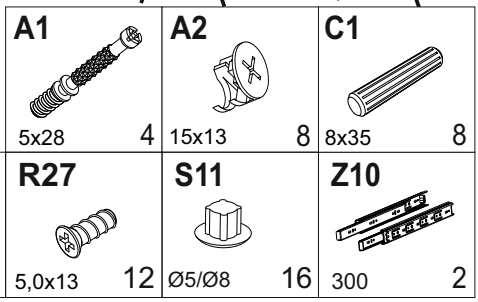
A1
5x28 4
A2
15x13 8
C1
8x35 8
P4
12
R27
5,0x13 12
S11
Ø5/Ø8 16
Z10
300 2

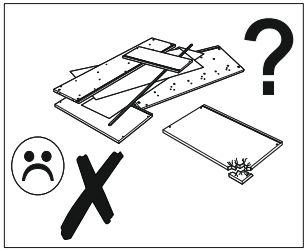

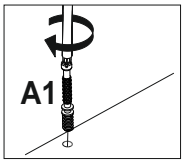
A1

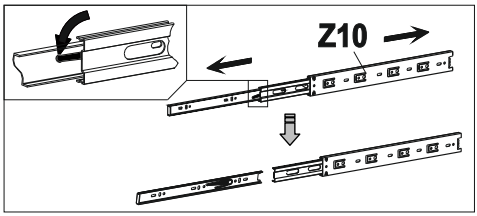
Z10

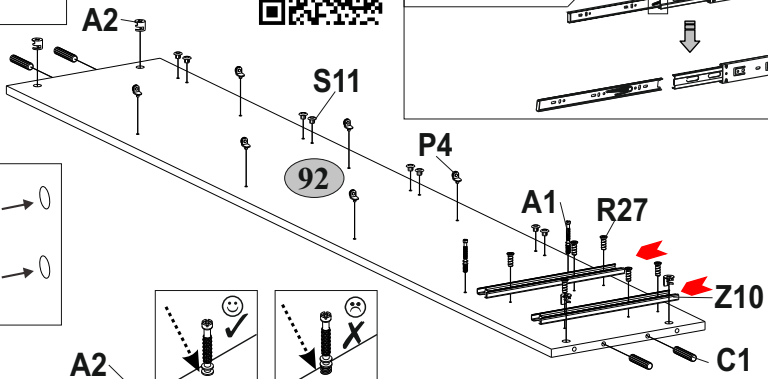
A2
S11
92
P4
A1
R27
Z10
C1

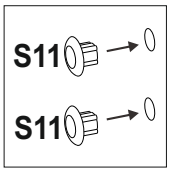
S11
S11

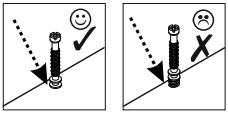

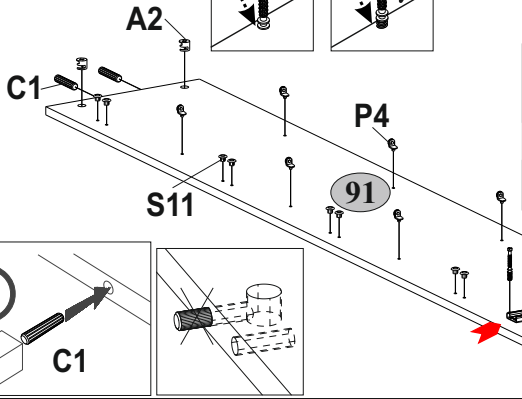
A2
C1
P4
S11
91
A1
R27
Z10

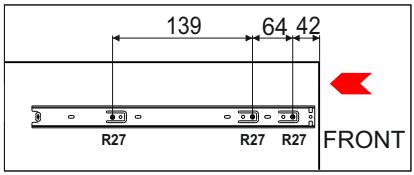
139
64
42
R27
R27
R27
FRONT

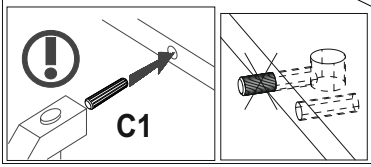
C1

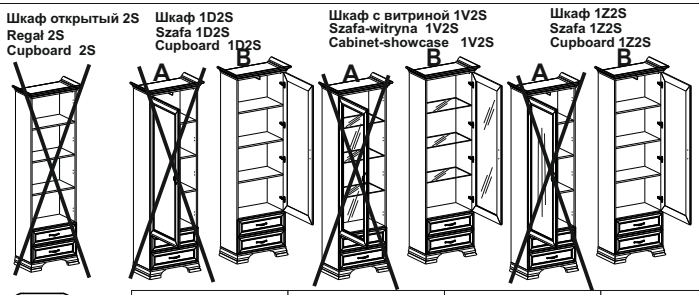

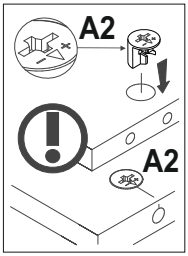

1

A1	A2	C1	D1
5x28 — 4	15x13 — 8	8x35 — 8	4

P4	R23	R27	S11	Z10
12	6,3x13 — 8	5,0x13 — 12	Ø5/Ø8 — 8	300 — 2

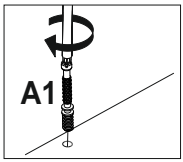

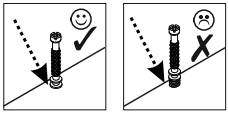

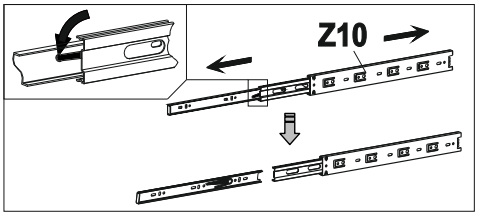

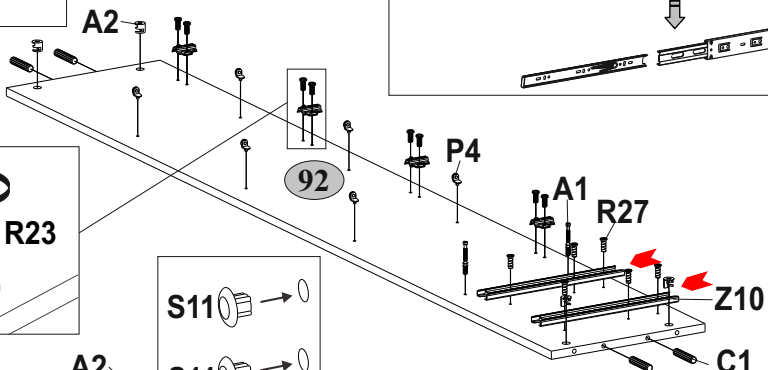

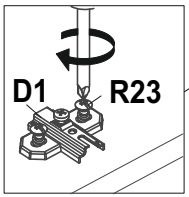

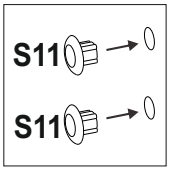

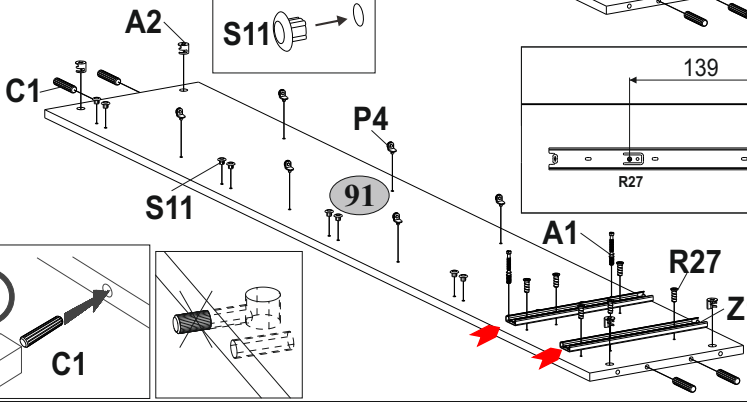

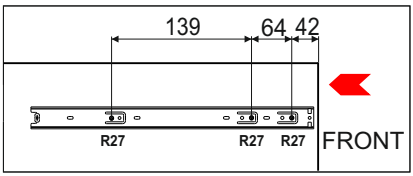

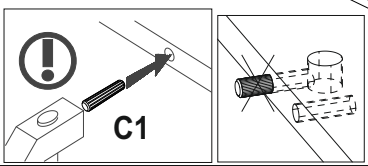

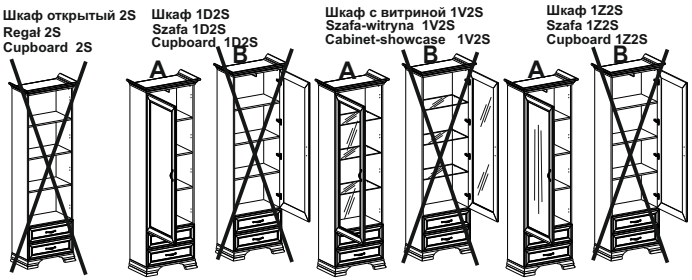
Шкаф открытый 2S
Regał 2S
Cupboard 2S
Шкаф 1D2S
Szafa 1D2S
Cupboard 1D2S
Шкаф с витриной 1V2S
Szafa-witryna 1V2S
Cabinet-showcase 1V2S
Шкаф 1Z2S
Szafa 1Z2S
Cupboard 1Z2S
A
B

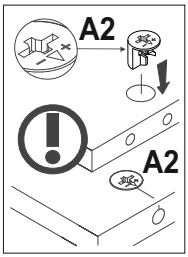
A2
A2

1

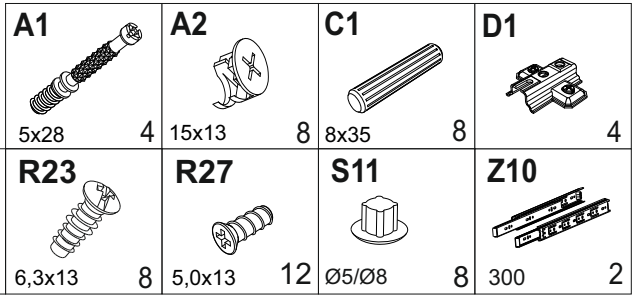
A1
5x28
4
A2
15x13
8
C1
8x35
8
D1
4
P4
12
R23
6,3x13
8
R27
5,0x13
12
S11
Ø5/Ø8
8
Z10
300
2

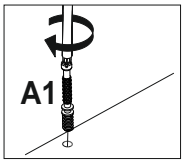
A1

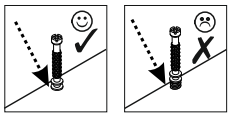

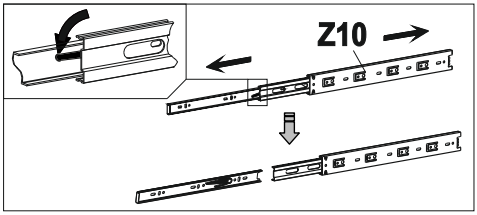
Z10

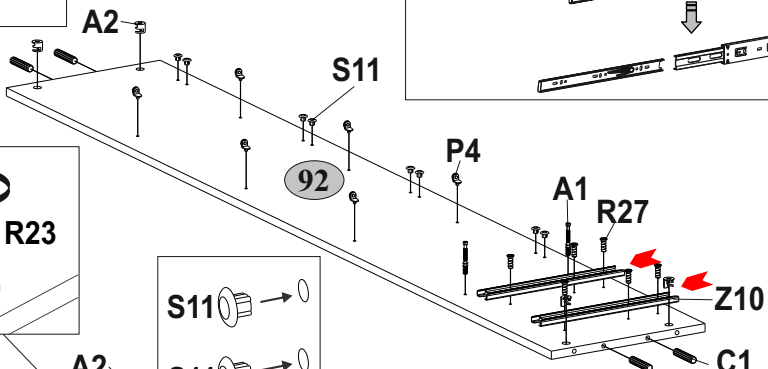
A2
S11
92
P4
A1
R27
Z10
C1

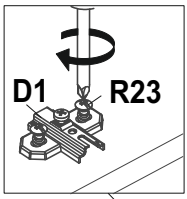
D1
R23

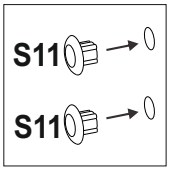
S11
S11

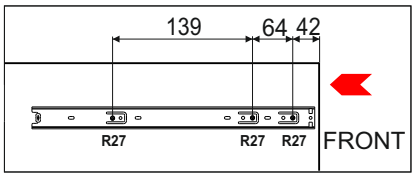
139
64
42
R27
R27
R27
FRONT

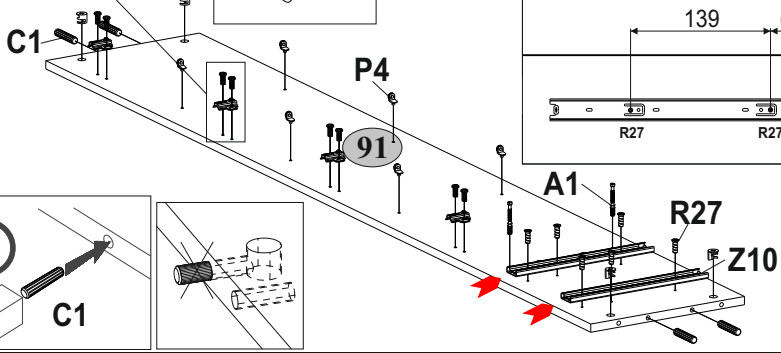
A2
C1
P4
91
A1
R27
Z10

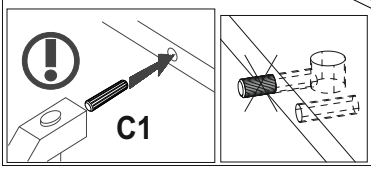
C1

2

A1	N1	R10
5x28 4	6	4x30 4

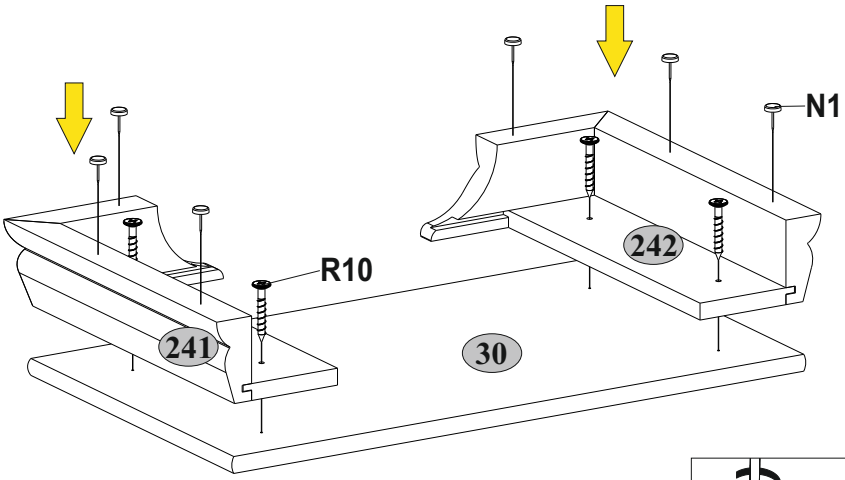

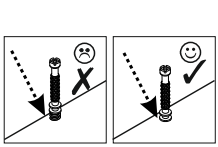

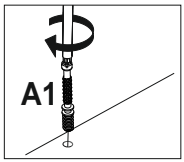

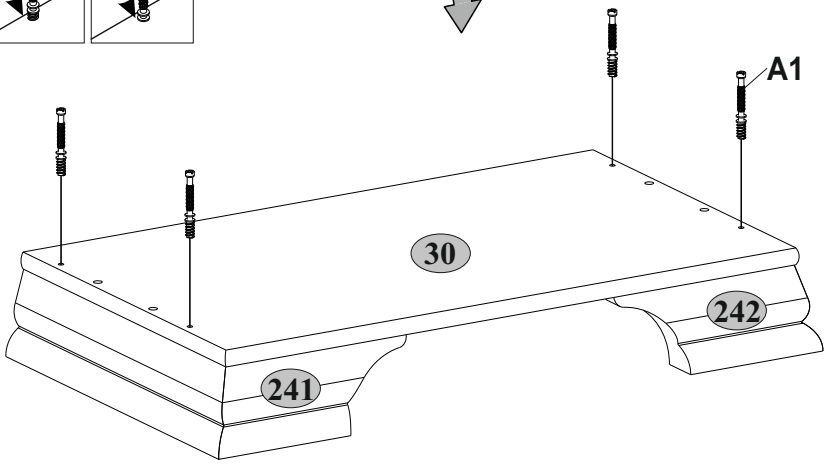

3

A1	R30	R39	U8
5x28 4	2,9x9,5 4	3,5x25 6	120° 2

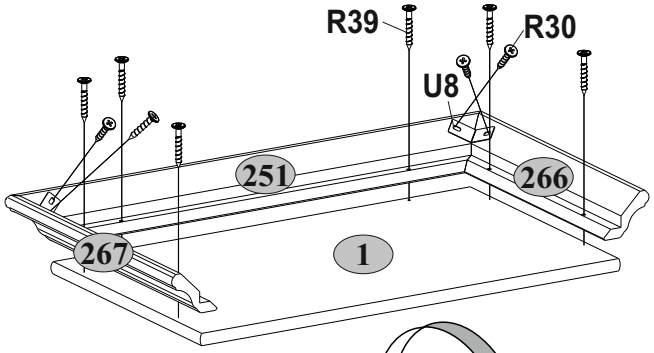

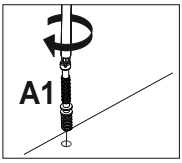

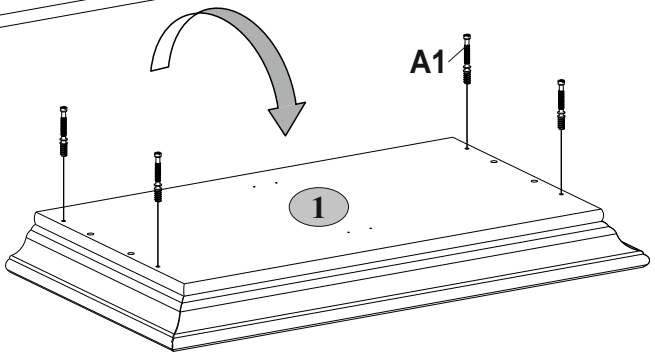

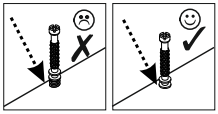

4

A2	C1
15x13 4	8x35 4

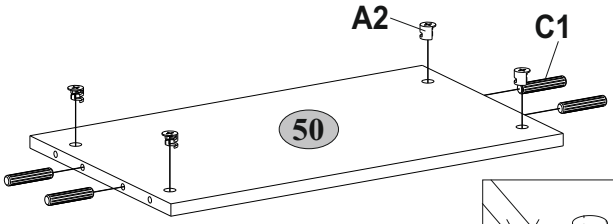

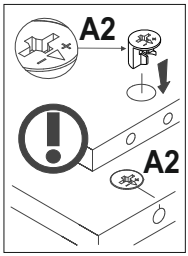

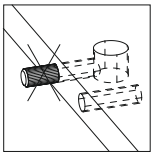

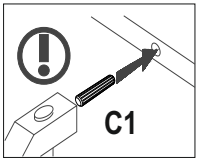

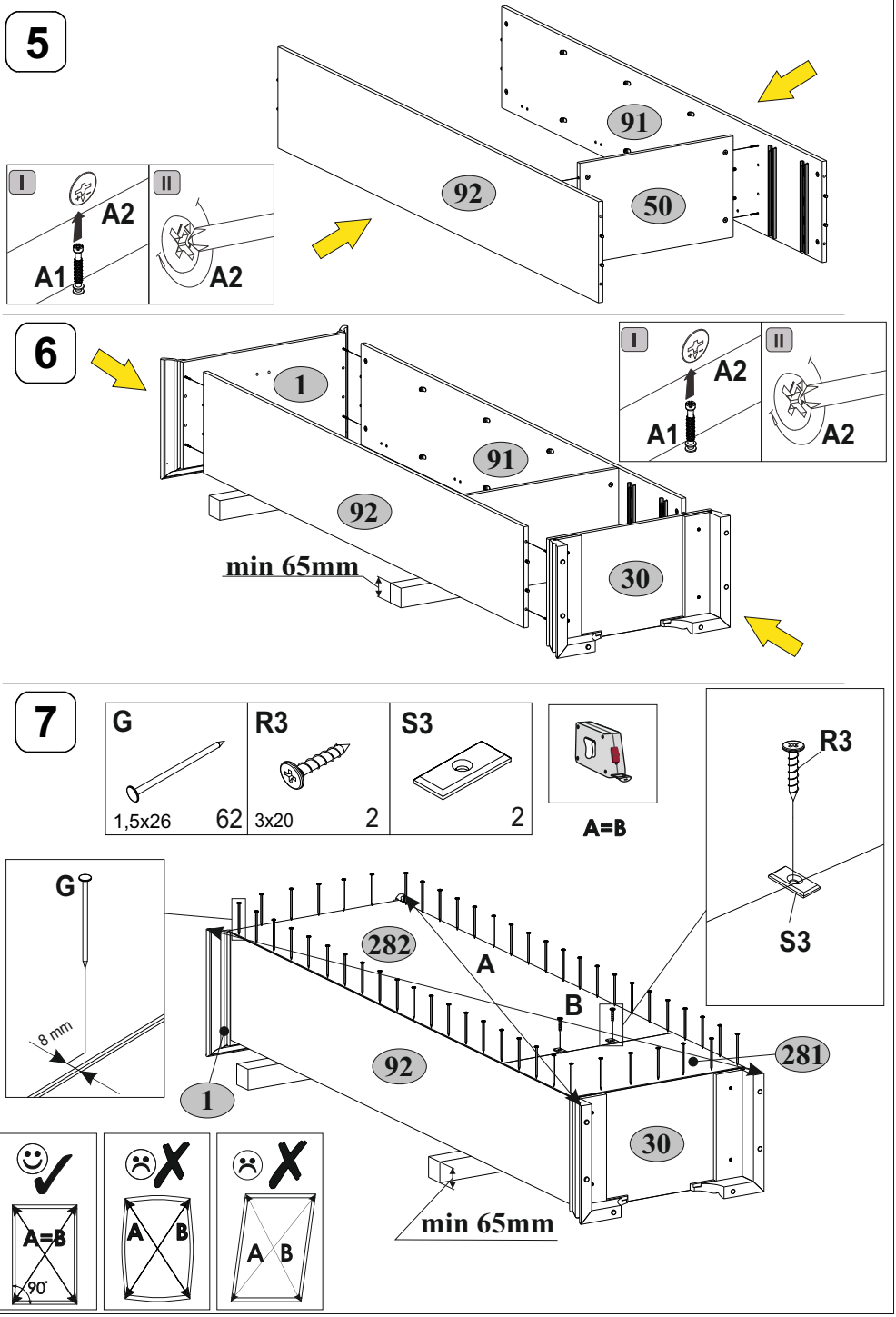
5
I
A2
A1
II
A2
91
92
50
6
1
91
92
min 65mm
30
I
A2
A1
II
A2
7
G
1,5x26
62
R3
3x20
2
S3
2
A=B
R3
S3
G
8 mm
282
A
B
92
281
1
30
min 65mm
A=B
90°
A
B
A
B

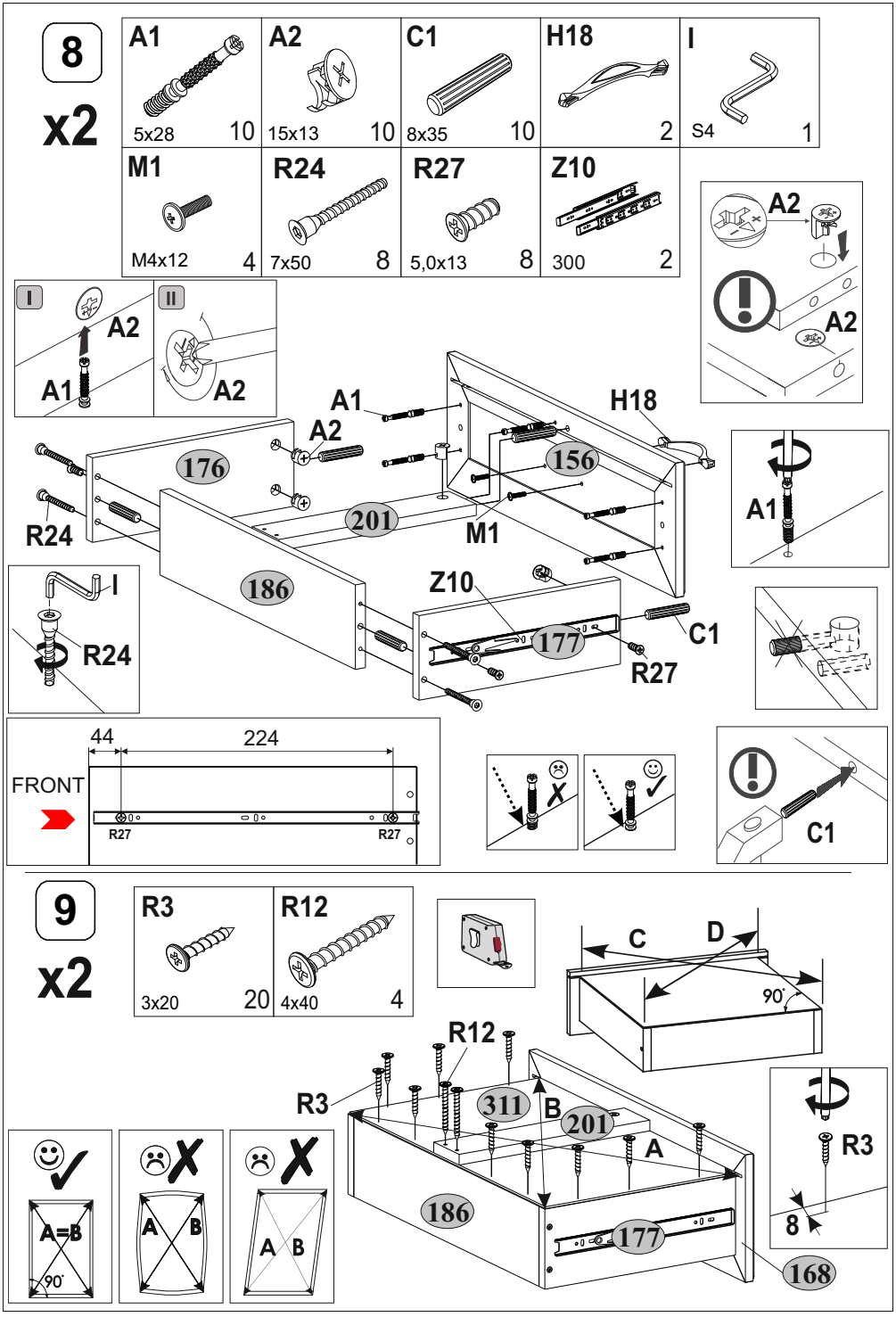
8
x2
A1
5x28
10
A2
15x13
10
C1
8x35
10
H18
2
I
S4
1
M1
M4x12
4
R24
7x50
8
R27
5,0x13
8
Z10
300
2
I
II
A2
A1
A2
A1
A2
H18
176
156
201
M1
R24
186
Z10
177
C1
R27
I
R24
A1
A2
A2
44
224
FRONT
R27
R27
C1
9
x2
R3
3x20
20
R12
4x40
4
C
D
90˚
R12
R3
311
B
201
A
186
177
168
R3
8
A=B
90˚
A
B
A
B

10

B5	Q	S5	S6	S8
10x50 1	1,5x7 4	Ø18 12	1	4

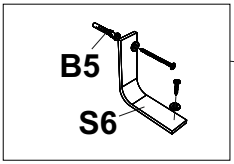

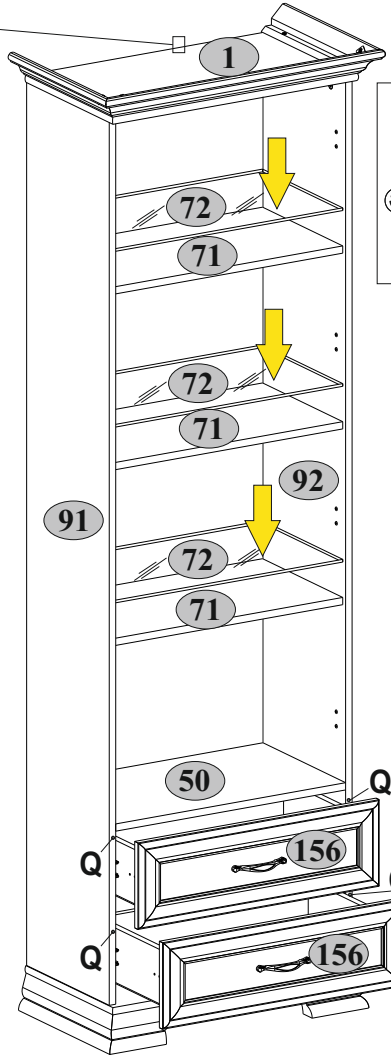

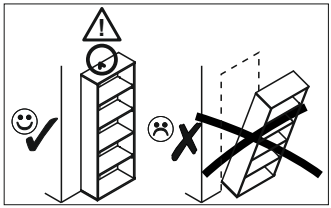

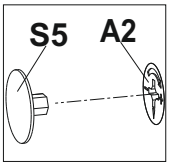

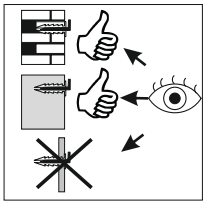

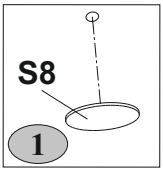

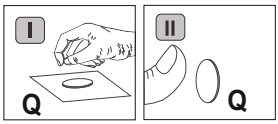

71 72 156 max. 5 kg

50 max. 10 kg

Шкаф открытый 2S
Regał 2S
Cupboard 2S

Шкаф 1D2S
Szafa 1D2S
Cupboard 1D2S

Шкаф с витриной 1V2S
Szafa-witryna 1V2S
Cabinet-showcase 1V2S

Шкаф 1Z2S
Szafa 1Z2S
Cupboard 1Z2S

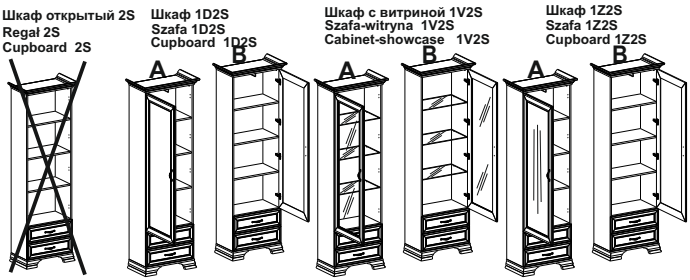

11

E1	M12	H18	R102
4	M4x25 2	1	3,5x16 8

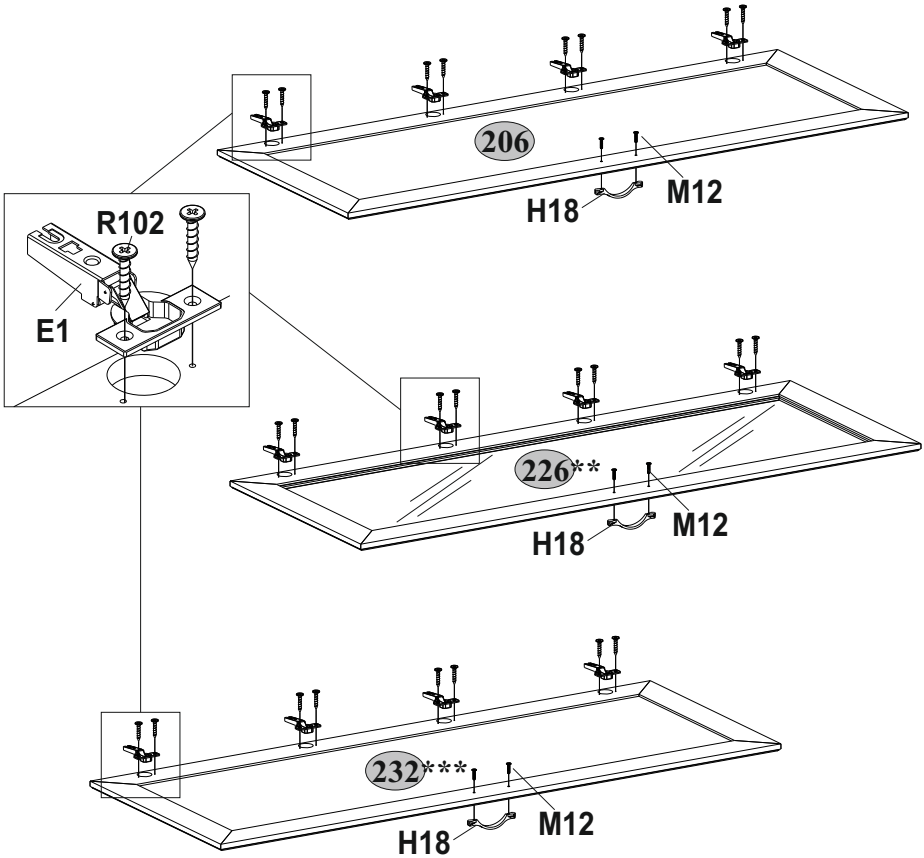

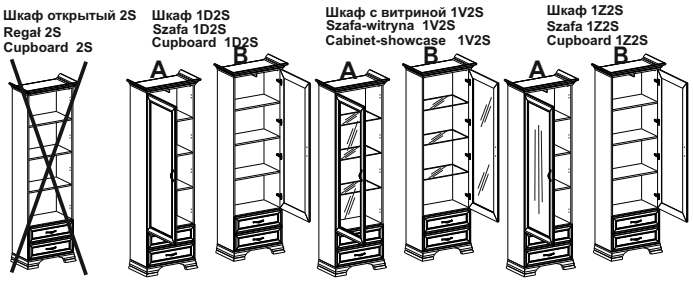
Шкаф открытый 2S
Regał 2S
Cupboard 2S
Шкаф 1D2S
Szafa 1D2S
Cupboard 1D2S
A
B
Шкаф с витриной 1V2S
Szafa-witryna 1V2S
Cabinet-showcase 1V2S
A
B
Шкаф 1Z2S
Szafa 1Z2S
Cupboard 1Z2S
A
B

12

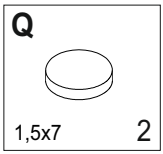
Q
1,5x7
2

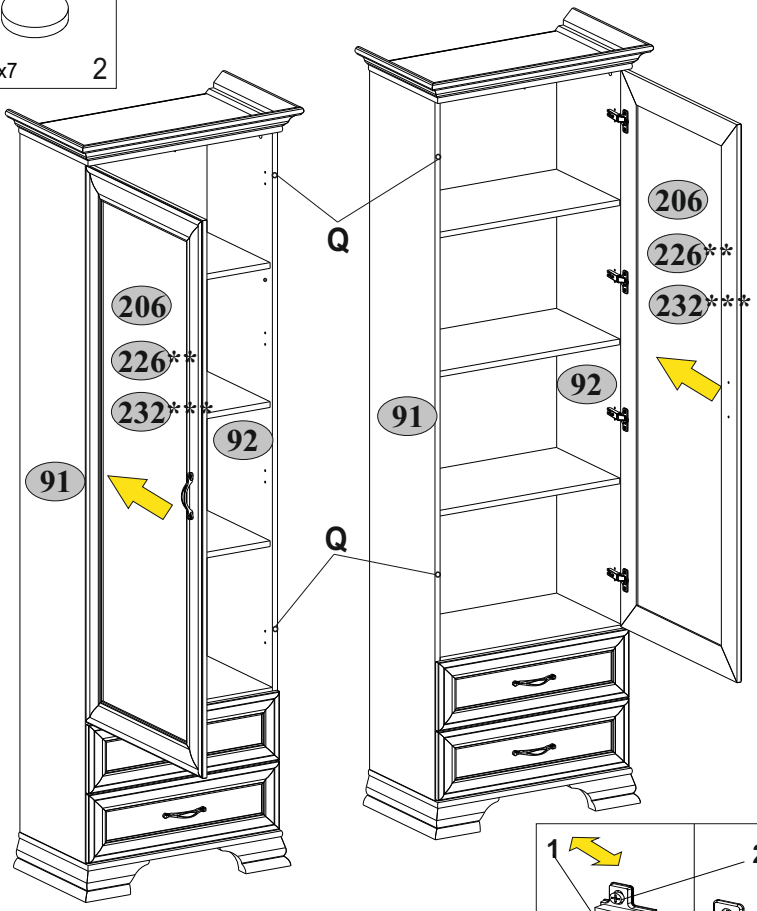
206
226**
232***
92
91
Q
Q
206
226**
232***
92
91

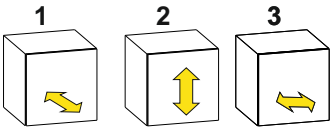
1
2
3

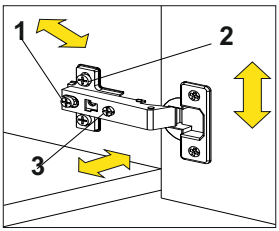
1
2
3

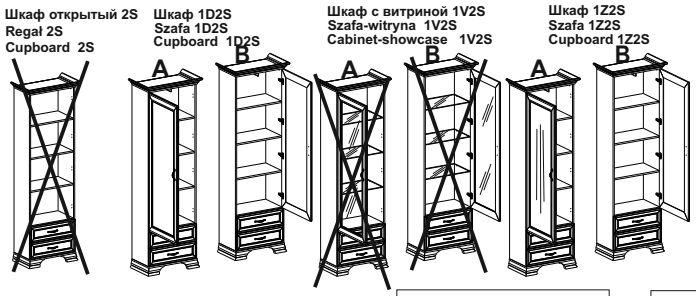

13
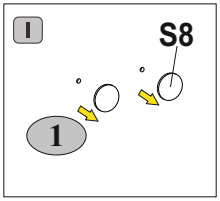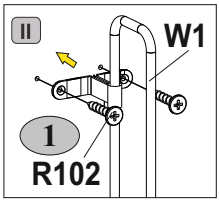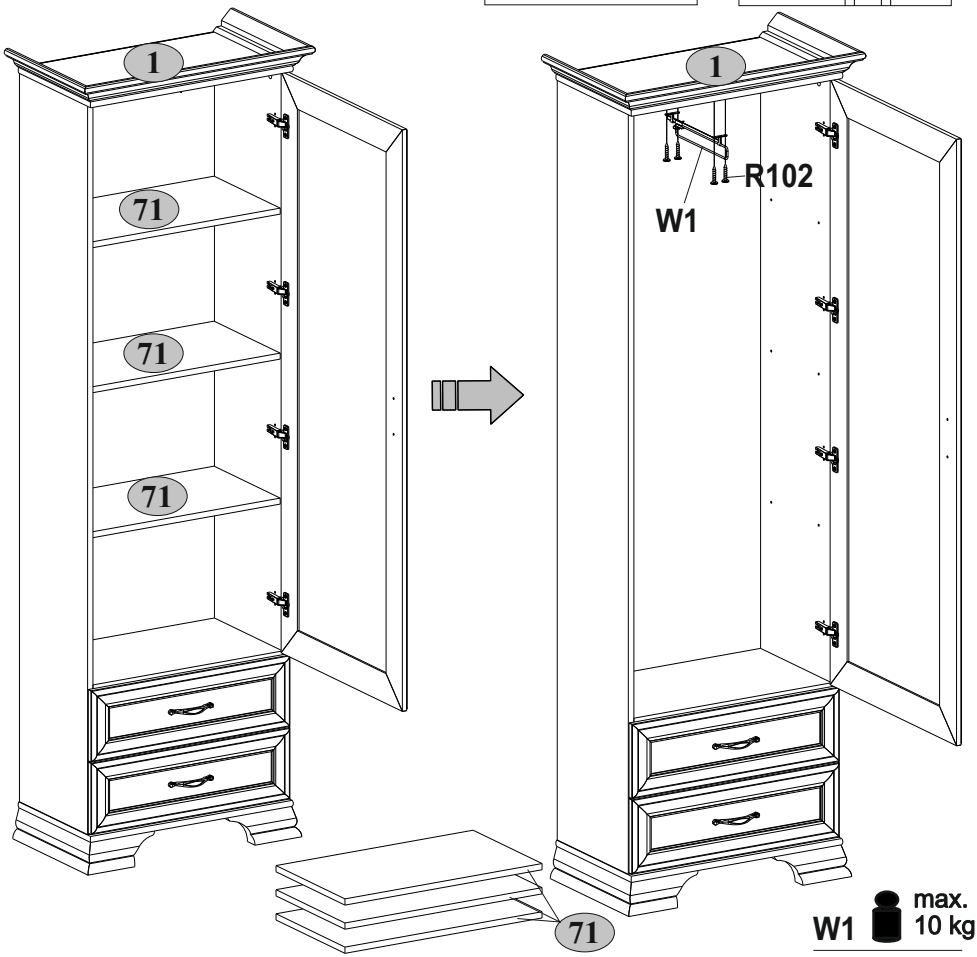
R102	W1
3,5x16 — 4	250 — 1